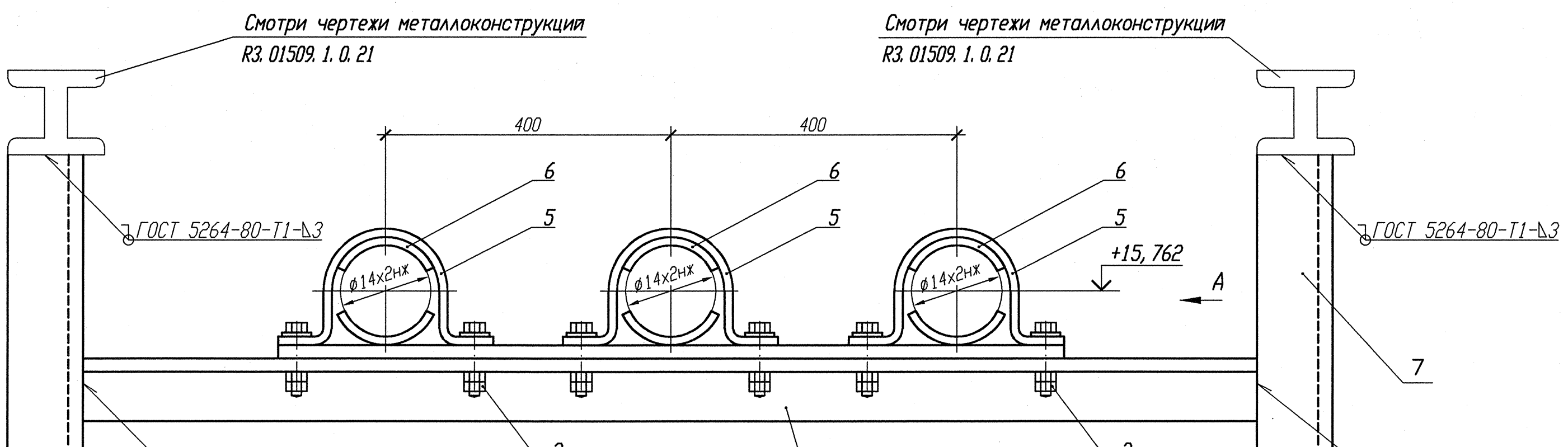

Деталь поз. 5 (Lр=130)

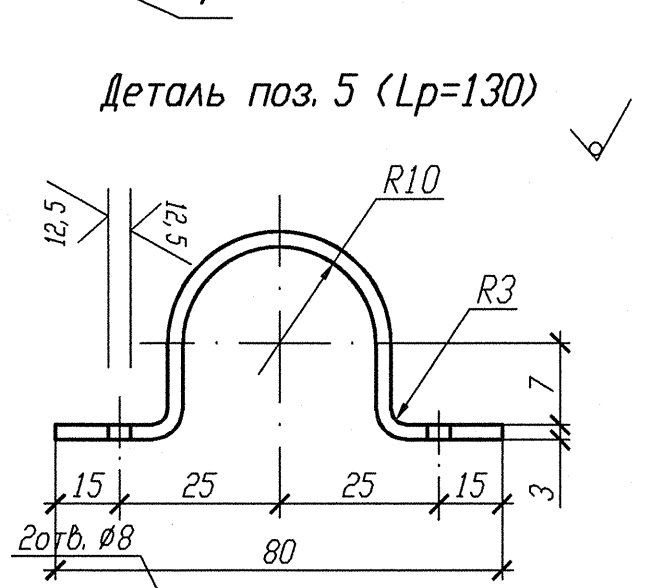

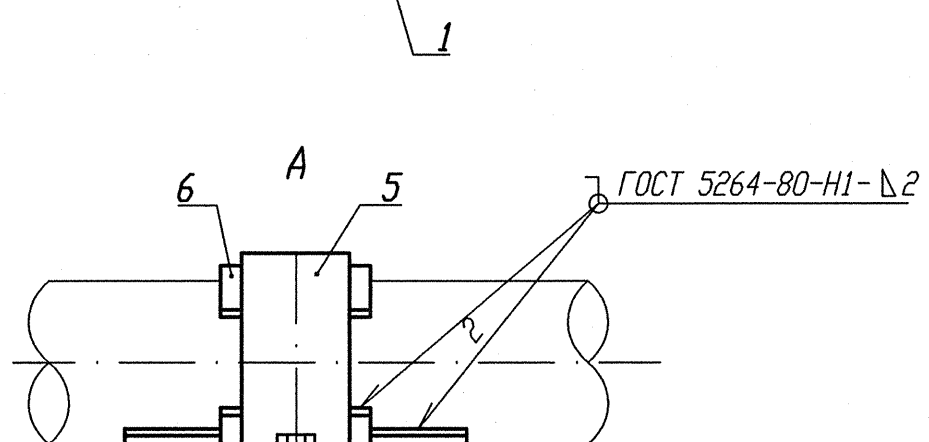

Деталь поз. 6

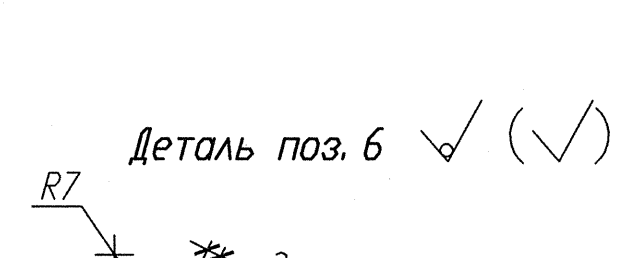

Деталь поз. 9

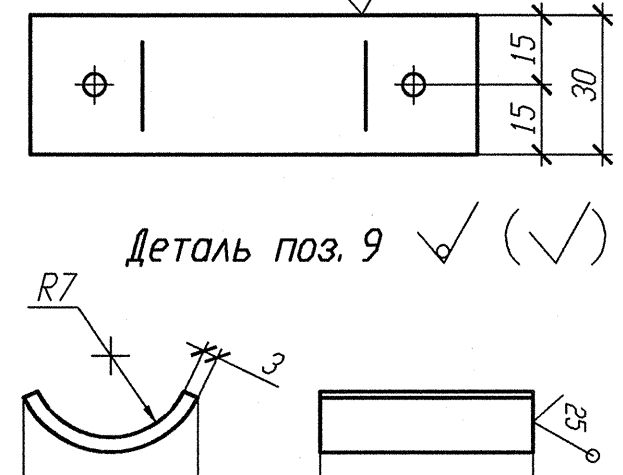

N опоры	Рабочее состояние						Холодное состояние						Сейсмическое состояние					
	Усилия, кН			Моменты, кН. м			Усилия, кН			Моменты, кН. м			Усилия, кН			Моменты, кН. м		
	Px	Py	Pz	Mx	My	Mz	Px	Py	Pz	Mx	My	Mz	Px	Py	Pz	Mx	My	Mz
3TV101Y514	0, 037	0, 358	-0, 073	-0, 018	-0, 003	0, 008	0	0	-0, 018	-0, 001	0	0	0, 006	0, 040	0, 004	0, 001	0, 001	0, 002
3TV101Y523	0, 038	0, 361	-0, 076	-0, 020	-0, 005	0, 008	0	0	-0, 019	-0, 001	0	0	0, 006	0, 039	0, 005	0, 001	0, 001	0, 002
3TV101Y527	0, 031	0, 366	-0, 082	-0, 015	-0, 004	0, 008	0	0	-0, 020	0	0	0	0, 006	0, 040	0, 006	0, 001	0, 001	0, 001

Спецификация деталей

Поз.	Обозначение	Наименование	Кол.	Материал	Масса, кг ед.	Масса, кг общ.	Примечание
1	ГОСТ 8509-93	Уголок В 35х35х4 l=2000	1	Ст 3 пс 2-сб ГОСТ 535-2005	4, 200	4, 200	
2	ГОСТ 7798-70	Болт М6-6gх30. 56. 35	6	35 ГОСТ 1050-88	0, 009	0, 054	
3	ГОСТ 11371-78	Шайба А. 6х2. 02. Ст3пс	6	ОК360В-2-IV-Ст3пс ГОСТ 16523-97	0, 0014	0, 0084	
4	ГОСТ 5915-70	Гайка М6-6Н. 8. 35	12	35 ГОСТ 1050-88	0, 0026	0, 0312	
5	БК-1998784	Полухомут Б-ПН-3х130х30	3	ОК360В-4-IV-Ст3сп-сб ГОСТ 16523-97	0, 08	0, 24	
6	БК-1998785	Прокладка Б-ПН-3х22х50	6	12Х18Н10Т-М4г ГОСТ 5582-75	0, 03	0, 18	
7	ГОСТ 8240-97	Швеллер 10 l=150	2	Ст 3 пс 2-сб ГОСТ 535-2005	1, 2885	2, 577	
8	ГОСТ 19903-74	Лист Б-ПН 3х900х80	1	ОК360В-4-IV-Ст3сп-сб ГОСТ 16523-97	1, 699	1, 699	
9	БК-1998786	Упор Б-ПН-3х22х50	6	12Х18Н10Т-М4г ГОСТ 5582-75	0, 03	0, 18	
	ГОСТ 2246-70	Проволока		СВ-04Х19Н11М3		-	
	ГОСТ 9467-75	Электроды		УОНИИ 13/45		-	
				Итого:		9, 170	

1 Привязку опоры смотри изометрический чертеж 3TV30Z08, 3TV40Z08, 3TV50Z08.
2 Сварку производить по ГОСТ 5264-80.
3 Отметка трубопровода подлежит уточнению в соответствии с уклоном трубопровода.
4 Максимальная нагрузка на опору Р дана с учетом сейсмического воздействия.
5 Спецификация составлена на три опоры.
6 Изготовить один комплект.

АРХИВНЫЙ ЭКЗЕМПЛЯР

Инв. N подл. R3. 03732. 1. 0. 13 Лист 244

Изм.	Кол. уч.	Лист	N док.	Подпись	Дата
Инж. Ск.		Случевская			12.02
Пров. инж. Ік.		Швабинский			12.02
Пров. вед. инж.		Махотина			12.02
Н. контр.		Краснояров			13.02

R3. TV10. 3095. 013. 03. 00. 162

Ростовская АЭС Блок 3

Редукторное отделение
Герметичная часть
Трубопроводы отбора проб
Ру больше 2.2 МПа

Стадия	Лист	Листов
Р		1

Опора неподвижная
3TV101Y514, 3TV101Y523, 3TV101Y527

ОАО "НИАЭП" 2013

Взам. инв. N | Подп. и дата | Инв. N подл. R3. 03732. 1. 0. 13

Формат А4х3